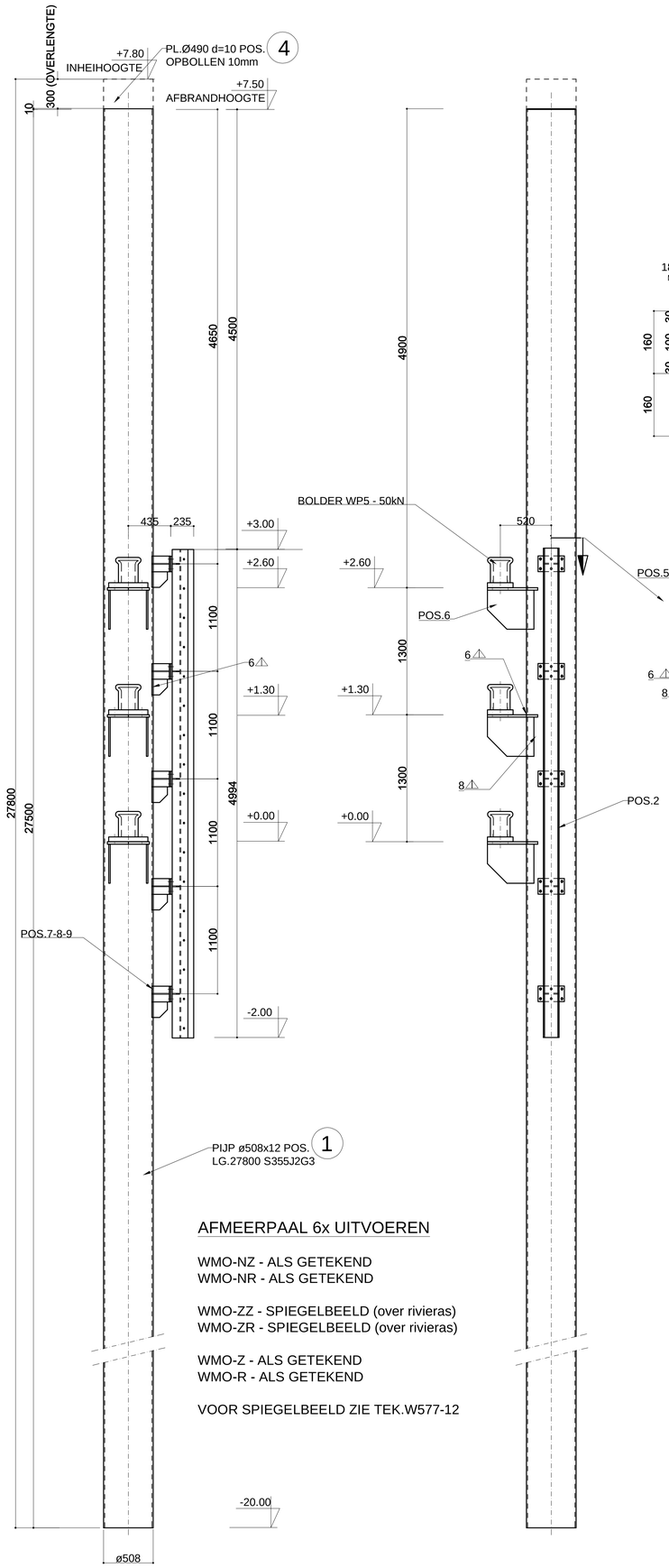

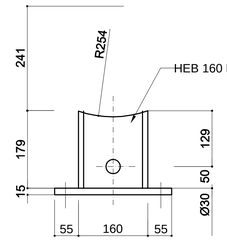

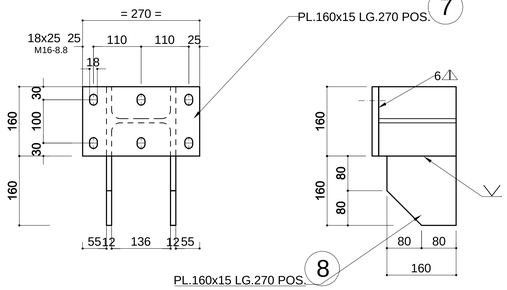

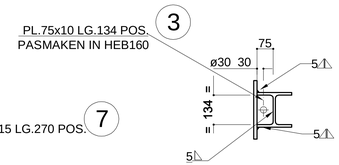

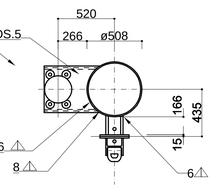

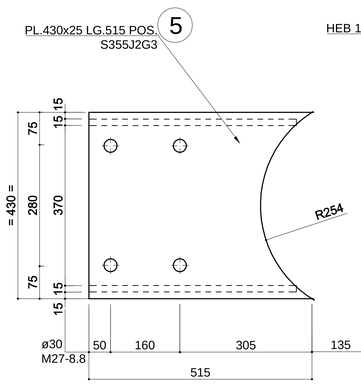

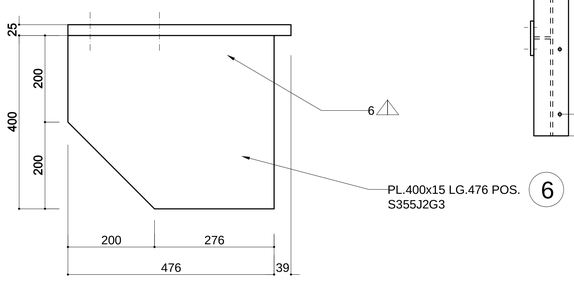

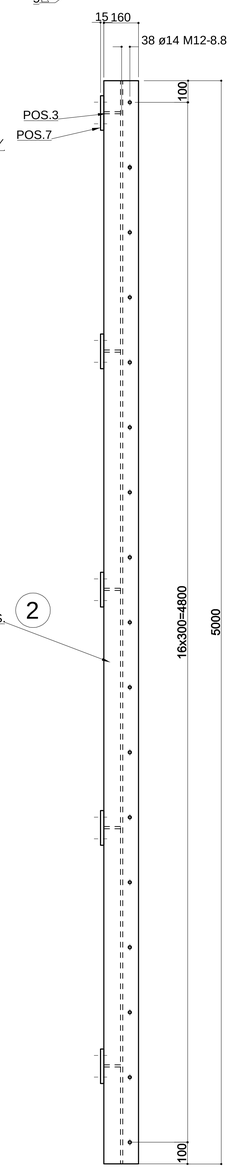

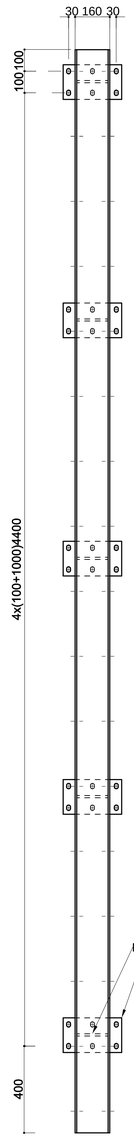

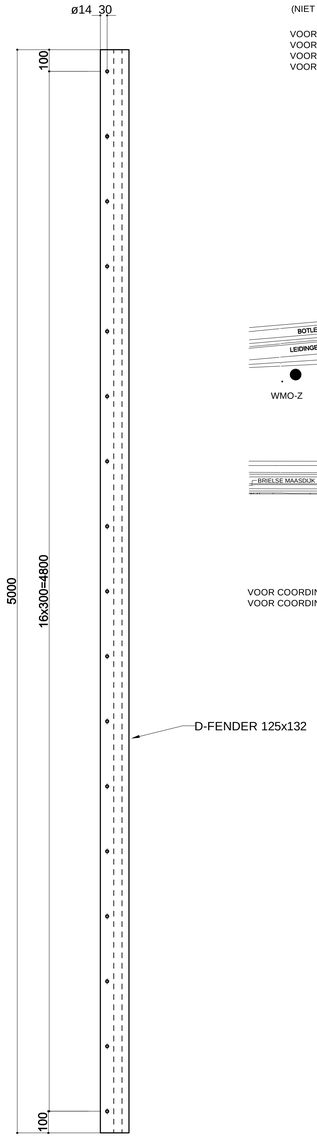

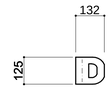

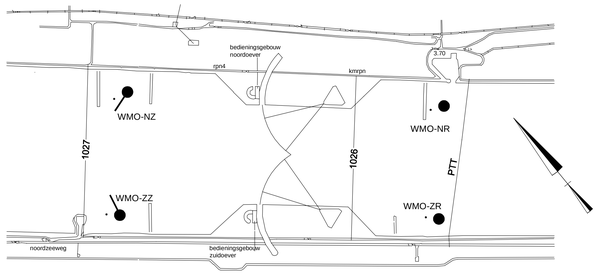

SITUATIE NIEUWE WATERWEG

(NIET OP SCHAAL)

VOOR COORDINATEN WMO-NR ZIE TEK. ZHZX 95.3133 X=71443 Y=441228 T.O.V. RDV
VOOR COORDINATEN WMO-NZ ZIE TEK. ZHZX 95.3134 X=70565 Y=442006 T.O.V. RDV
VOOR COORDINATEN WMO-ZR ZIE TEK. ZHZX 95.3135 X=71162 Y=440827 T.O.V. RDV
VOOR COORDINATEN WMO-ZZ ZIE TEK. ZHZX 95.3136 X=70253 Y=441655 T.O.V. RDV

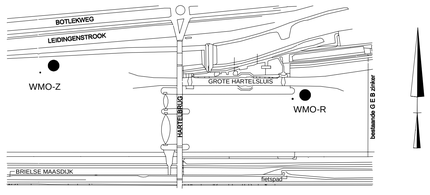

SITUATIE HARTELKANAAL

(NIET OP SCHAAL)

VOOR COORDINATEN WMO-Z ZIE TEK. ZHAV-93-10.002 X=80203 Y=431515 T.O.V. RDV
VOOR COORDINATEN WMO-R ZIE TEK. ZHAV-93-10.002 X=81019 Y=431437 T.O.V. RDV

AFMEERPAAL 6x UITVOEREN

WMO-NZ - ALS GETEKEND
WMO-NR - ALS GETEKEND

WMO-ZZ - SPIEGELBEELD (over rivieras)
WMO-ZR - SPIEGELBEELD (over rivieras)

WMO-Z - ALS GETEKEND
WMO-R - ALS GETEKEND

VOOR SPIEGELBEELD ZIE TEK.W577-12

6 STUKS VOOR AFMEERPALEN
12 STUKS VOOR WMO's

OPMERKINGEN !

ALLE POSNRS S235JRG1 (NEN 10.025.)
TENZIJ ANDERS VERMELD

ALLE LASSEN 5 RONDOM EN DOORLOPEND
TENZIJ ANDERS VERMELD

BOUTEN 8.8 THERMISCH VERZINKT

BIJ DEZE TEK. BEHOREN STUKLIJST No.: 1
⊿ BOUTENSTAAT No.: 1

Arbo 2010:
Fenders van WMO zijn ook thermisch verzinkt

AS-BUILT

F			
E			
D	ARBO 2010 Fenders van WMO vervangen		11-11-2011
C	AS BUILD		17-03-1997
B			
A			
	wijziging	gewijzigd	datum

BOUWDIENST RIJKSWATERSTAAT
HOOFDAFDELING WATERBOUW

project: Waterstand Meetopstellingen - WMO's
t.b.v. de Stormvloedkering in de Nieuwe Waterweg en het Hartelkanaal
titel: Bolders - konsoles - afmeerpaal
onderdeel: Meetpaal ø2400

get.: P.de Bruin | datum: 08-07-1996
conv.: BMK | datum: 03-2011
schaal: 1:20 1:10 1:5 | formaat: A0

DEELPROJ. | DEELINST. | BLADNR.
BDW5149-W577-02

file naam: A-00001-0000294-002-BDW5149-W577-02-D